RXP50N9
RXP60N9
RXP71N9

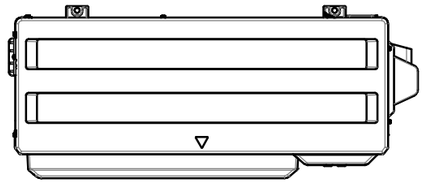

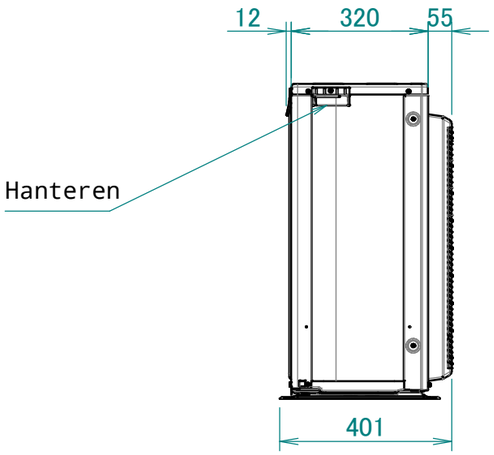

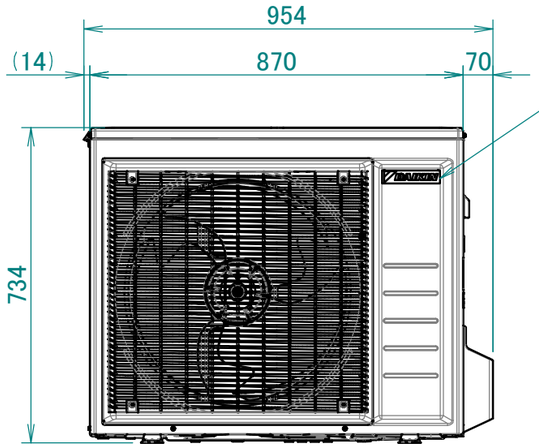

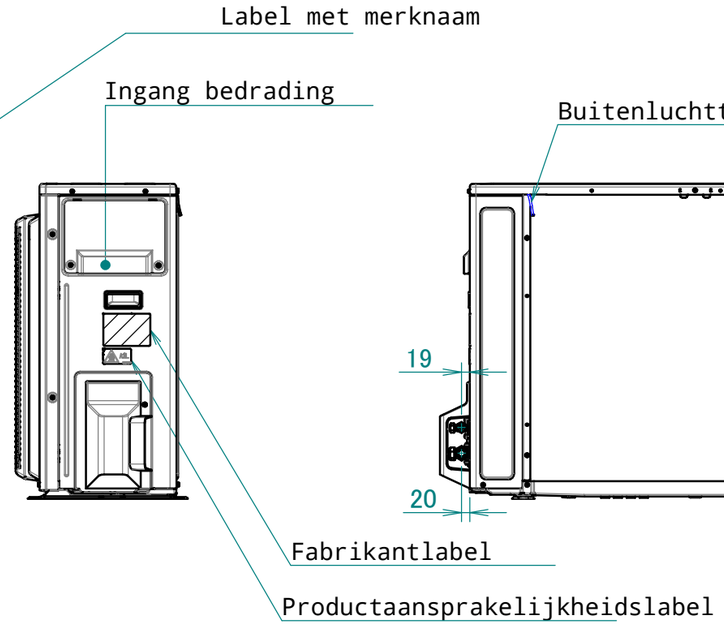

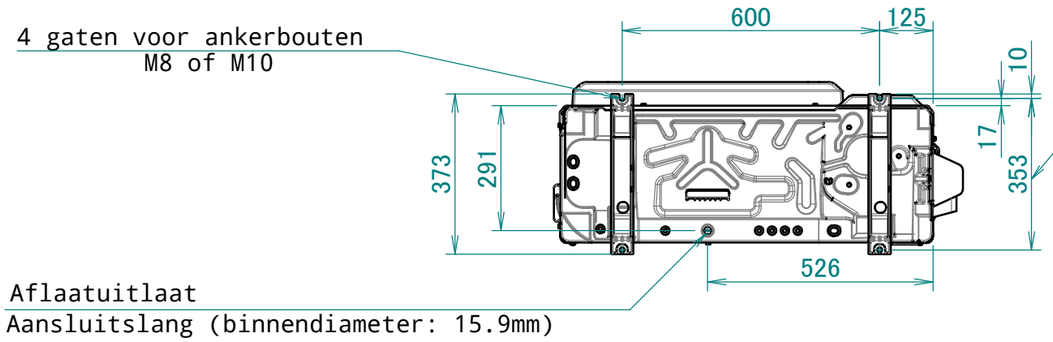

Minimumruimte voor luchtcirculatie
Muurhoogte langs de kant van de luchtuitlaat < 1200 mm

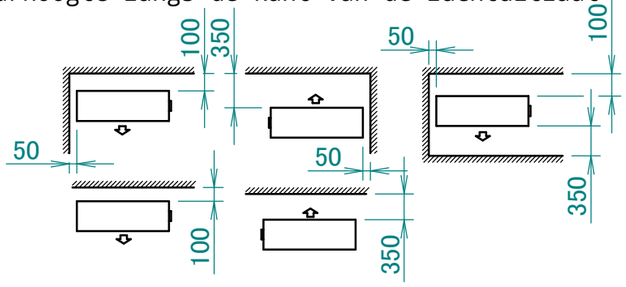

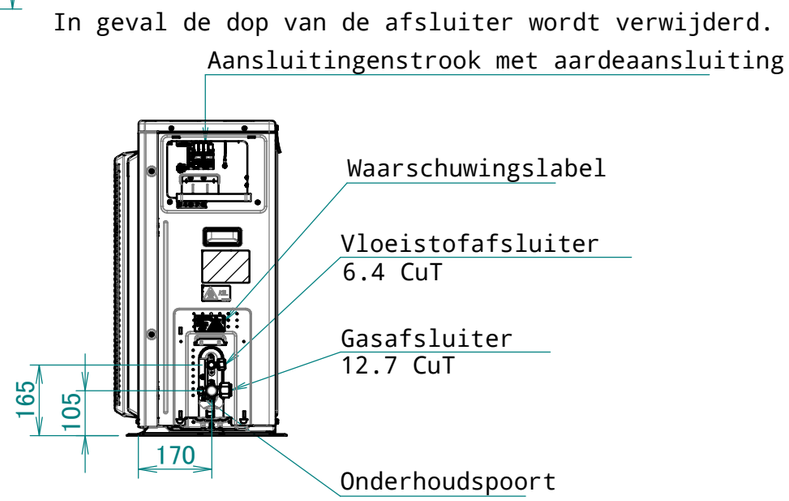

3D151926