RXP50N8

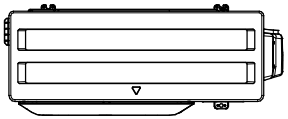

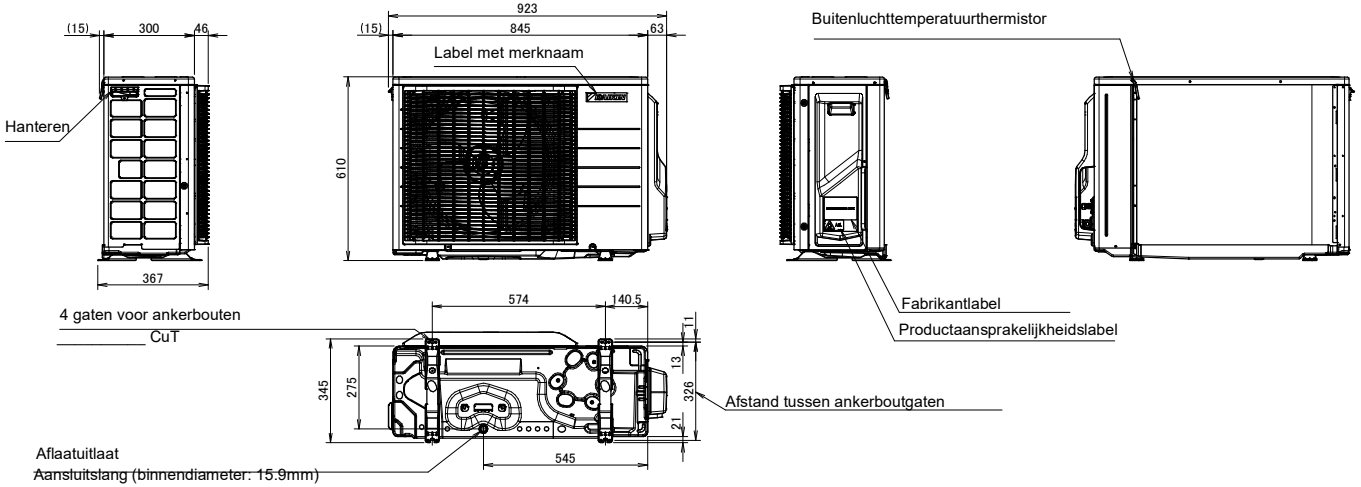

In geval de dop van de afsluiter wordt verwijderd.

Minimumruimte voor luchtcirculatie
Muurhoogte langs de kant van de luchtuitlaat < 1200 mm

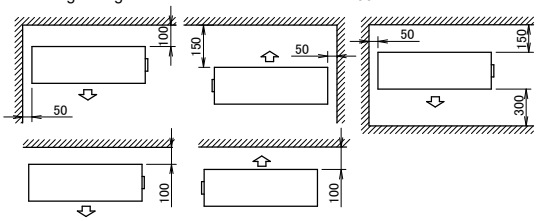

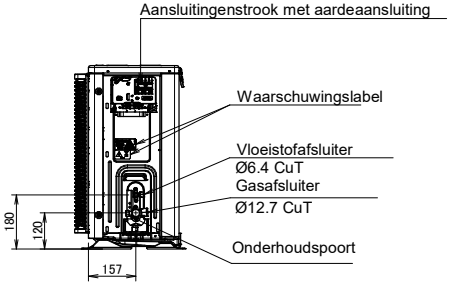

3D154038